MOVOK
ACCESSORIES

Personale staccabile

VK-MAST-3.5M-W

MATERIALE E DIMENSIONI

Dimensioni	**3500 (altezza) x 114/116 (diametro) x 1,8 (spessore) mm**
Materiale	**Acciaio galvanizzato**
Peso neto	**31000 g**
Dimensiones placa base para enterrar	**180 x 180 mm**

ACCESSORI INCLUSI

Braccio per telecamera tubolare	**1**
Braccio per Cupola Motorizzata	**1**
Base per l'incastonatura	**Sì**
Parafulmine	**Sì**

INFORMAZIONI GENERALI
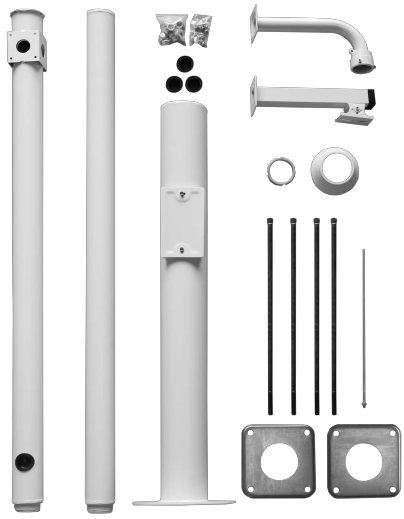
Tipo	**Personale staccabile**